## Bimetall-Industriethermometer

**Benefits**

- Anzeigebereiche: -20/+60, 0/60, 0/120, 0/160 °C
- Messing-Schutzrohr
- Tauchrohr aus Messing

## Anwendung

Maschinen-, Apparate-, Rohrleitungsbau, Boiler, Kessel, Heiztechnik

## Technische Daten

**Typ**
D2

**Nenngrösse**
63

**Messelement**
Bimetallwendel

**Genauigkeitsklasse**
1 (EN 13190)

**Anzeigebereiche °C**
0/160

**Verwendungsbereich (EN 13190)**
Dauerbelastung: Messbereich
kurzzeitig: Anzeigebereich

**Betriebsdruck am Schutzrohr**
max, 10 bar (statisch)

**Schutzart**
IP 41 (EN 60529)

**Anschluss**
Tauchrohr: Messing, ∅ 9 mm
Schutzrohr: G½B, Messing, ∅ 12 mm, abnehmbar

**Anschlusslage**
radial

**Zifferblatt**
Aluminium, weiss
Skalierung: schwarz

**Zeiger**
Aluminium, schwarz

**Gehäuse**
Stahlblech, verzinkt

**Übersteckring**
Stahlblech, vernickelt

**Sichtscheibe**
Instrumentenglas

## Optionen

- andere Anschlussformen
- andere Anzeigebereiche
- andere Schaftlängen

## Technische Zeichnungen

**Anschluss radial**

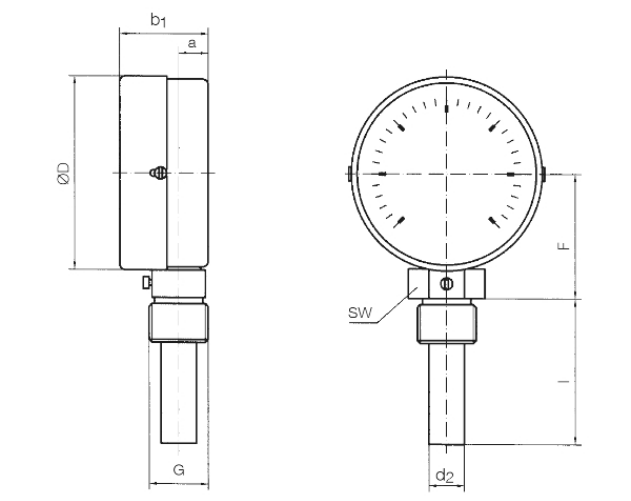


**Masse (mm)**

| NG | a | b1 | D | d2 | F | G | l | SW |
|---|---|---|---|---|---|---|---|---|
| 63 | 10 | 34 | 63 | 12 | 43,5 | G½B | 40 | 22 |
| | 10 | 34 | 63 | 12 | 43,5 | G½B | 63 | 22 |
| | 10 | 34 | 63 | 12 | 43,5 | G½B | 100 | 22 |
| | 10 | 34 | 63 | 12 | 43,5 | G½B | 150 | 22 |
| 80 | 10 | 36 | 80 | 12 | 52 | G½B | 40 | 22 |
| | 10 | 36 | 80 | 12 | 52 | G½B | 63 | 22 |
| | 10 | 36 | 80 | 12 | 52 | G½B | 100 | 22 |
| | 10 | 36 | 80 | 12 | 52 | G½B | 150 | 22 |
| 100 | 10 | 36 | 100 | 12 | 62 | G½B | 40 | 22 |
| | 10 | 36 | 100 | 12 | 62 | G½B | 63 | 22 |
| | 10 | 36 | 100 | 12 | 62 | G½B | 100 | 22 |
| | 10 | 36 | 100 | 12 | 62 | G½B | 150 | 22 |
| 160 | | 37 | 160 | 12 | 92 | G½B | 40 | 22 |
| | | 37 | 160 | 12 | 92 | G½B | 63 | 22 |
| | | 37 | 160 | 12 | 92 | G½B | 100 | 22 |
| | | 37 | 160 | 12 | 92 | G½B | 150 | 22 |

## Ausführungen

| Gehäuse-⌀ | Anschlusslage | Anzeigebe-reich | Schaftlänge | Typ | | | Art.-Nr. |
|---|---|---|---|---|---|---|---|
| 63 mm | radial | 0/160 °C | 45 mm | BiTh 63 I | D201 | ● | 65151201 |
| 63 mm | radial | 0/160 °C | 63 mm | BiTh 63 I | D201 | ● | 65152201 |
| 63 mm | radial | 0/160 °C | 100 mm | BiTh 63 I | D201 | ● | 65153201 |
| 63 mm | radial | 0/160 °C | 150 mm | BiTh 63 I | D201 | ● | 65154201 |

● Lagerware

● Fertigungsware