Bimetall-Standardthermometer

Benefits

- Anzeigebereiche:-20/+60, 0/60, 0/120, 0/160 °C
- Messing-Schutzrohr
- Tauchrohr Messing oder Aluminium

Anwendung

Heizung, Sanitär

Technische Daten

Nenngrösse
80

Messelement
Bimetallwendel

Genauigkeitsklasse
2 (EN 13190)

Anzeigebereiche °C
-20/+60

Verwendungsbereich
Skalenendwert

Betriebsdruck am Schutzrohr
max, 6 bar

Anschluss
Tauchrohr: Messing oder Aluminium, ∅ 9 mm
Schutzrohr: G½B, Messing oder Aluminium, ∅ 9 mm
Schutzrohr: (abnehmbar (ab 160 °C mit Feststellschraube))

Anschlusslage
axial

Zifferblatt
bis 120 °C: Kunststoff, weiss
ab 160 °C: Aluminium, weiss
Skalierung: schwarz

Zeiger
Kunststoff, schwarz

Gehäuse
Stahlblech, verzinkt

Übersteckring
Stahlblech, vernickelt

Sichtscheibe
Kunststoff

Optionen

- andere Anzeigebereiche

- Nenngrösse 34, 160

Technische Zeichnungen

Anschluss axial

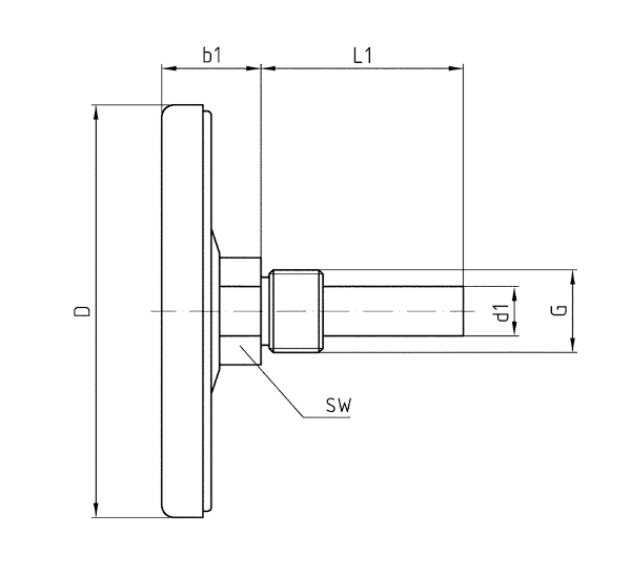

Masse (mm)

NG	b1	D	d1	G	L1	SW
50	18	50	12	G½B	40	19/22
50	18	50	12	G½B	63	19/22
50	18	50	12	G½B	100	19/22
50	18	50	12	G½B	150	19/22
63	20	63	12	G½B	40	19/22
63	20	63	12	G½B	63	19/22
63	20	63	12	G½B	100	19/22
63	20	63	12	G½B	150	19/22
80	21	80	12	G½B	40	19/22
80	21	80	12	G½B	63	19/22
80	21	80	12	G½B	100	19/22
80	21	80	12	G½B	150	19/22
80	21	80	12	G½B	200	19/22
100	23,7	100	12	G½B	40	19/22
100	23,7	100	12	G½B	63	19/22
100	23,7	100	12	G½B	100	19/22
100	23,7	100	12	G½B	150	19/22
100	23,7	100	12	G½B	200	19/22
160	22	160	12	G½B	40	19/22
160	22	160	12	G½B	63	19/22
160	22	160	12	G½B	100	19/22
160	22	160	12	G½B	150	19/22

Ausführungen

Gehäuse-⌀	Anschlusslage	Anzeigebe-reich	Schaftlänge	Typ		Art.-Nr.
80 mm	axial	-20/+60 °C	40 mm	BiTh 80 ST	●	63955
80 mm	axial	-20/+60 °C	63 mm	BiTh 80 ST	●	63956
80 mm	axial	-20/+60 °C	100 mm	BiTh 80 ST	○	63957
80 mm	axial	-20/+60 °C	150 mm	BiTh 80 ST	○	63958

● Lagerware

○ Fertigungsware