Durchflussmesser

Benefits

- integrierter Kugelhahn zum Einstellen und Absperren
- direkte Anzeige des Durchflusses in l/min
- einregulieren ohne Diagramm, Tabelle oder Messgerät
- lieferbar mit vielen Anschlussvarianten

Anwendung

Zum hydraulischen Abgleich und zur Durchflusskontrolle in Heiz-/Kühlsystemen, Klima- und Solaranlagen sowie in der Geothermie. DFM ermöglicht ein einfaches Einregulieren der Anlage oder Anlagenteile ohne Diagramme, Tabellen oder Messgeräte. Geeignet für Heiz- und Kühlwasser sowie für Wassergemische mit handelsüblichen Korrosions- und Frostschutzzusätzen.

Beschreibung

Kompakter Durchflussmesser mit Anzeigeskala und Kugelhahn zur Absperrung und Einregulierung. Der Einbau in Leitungen kann waagerecht, schräg oder senkrecht erfolgen. Die Einregulierung ist mittels Schraubendreher an der Einstellschraube vorzunehmen. Die Ablesemarke entspricht der Unterkante des Schwimmerkörpers. Hydraulisch korrekt abgeglichene Anlagen sorgen für eine optimale Energieverteilung und den wirtschaftlichen Betrieb der Anlage nach der gesetzlichen Energieeinsparverordnung.

Technische Daten

Temperatureinsatzbereich
max, 120 °C, kurzzeitig 160 °C

Betriebsdruck
max. 10 bar

Messprinzip
Schwebekörper mit Gegenfeder

Messbereich
siehe Bestelltabelle

Nennweite
DN 15

Gehäuse
Messing, vernickelt

Anschluss
G1 AG x G1 AG

Einbaulage
waagerecht, schräg oder senkrecht

Optionen
- andere Nennweiten
- andere Anschlüsse
- andere Messbereiche

Optionen

- andere Nennweiten
- andere Anschlüsse
- andere Messbereiche

Technische Zeichnungen

DFM 15-2M, Aussengewinde x Aussengewinde

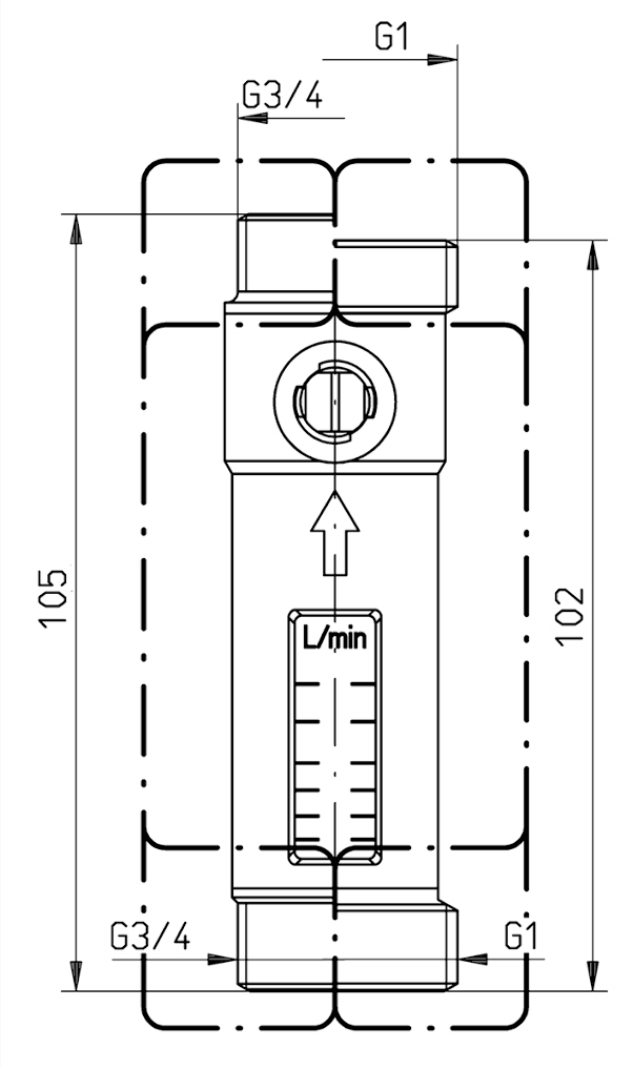

Masse (mm)

Ausführungen

	Nennweite	Anschlüsse	Messbereich	Kvs-Wert		Art.-Nr.
DFM 15-2M	DN 15	G1 AG x G1 AG	1 – 6 l/min	2,1 m³/h	○	80959
DFM 15-2M	DN 15	G1 AG x G1 AG	2 – 12 l/min	3 m³/h	○	80964
DFM 15-2M	DN 15	G1 AG x G1 AG	8 – 28 l/min	4,8 m³/h	●	80969
DFM 15-2M	DN 15	G1 AG x G1 AG	8 – 38 l/min	5,9 m³/h	○	80974

● Lagerware

○ Fertigungsware